Arbeitsbühnenverleih
Löffelholz

Robert-Pirker-Straße 10
D - 88045 Friedrichshafen

Stand 07/2023

Gabelstapler Cesab B625 II

Tragkraft	2500 kg
Eigengewicht	4872 kg
Antrieb	Elektro
Hubhöhe	6,00 m
Transportbreite	1,20 m
Transporthöhe	2,66 m
Transportlänge	3,60 m
Gabellänge	1,20 m
Hubgerüst	triplex Vollfreihub
Freihub	2.05 m
Höhe Hubgerüst ausgefahren	6,68 m
Neigung Hubgerüst vor/zurück	4,25° / 8°
Bereifung	SE
Kraftübertragung	Impulssteuerung
Lenkung	Servolenkung

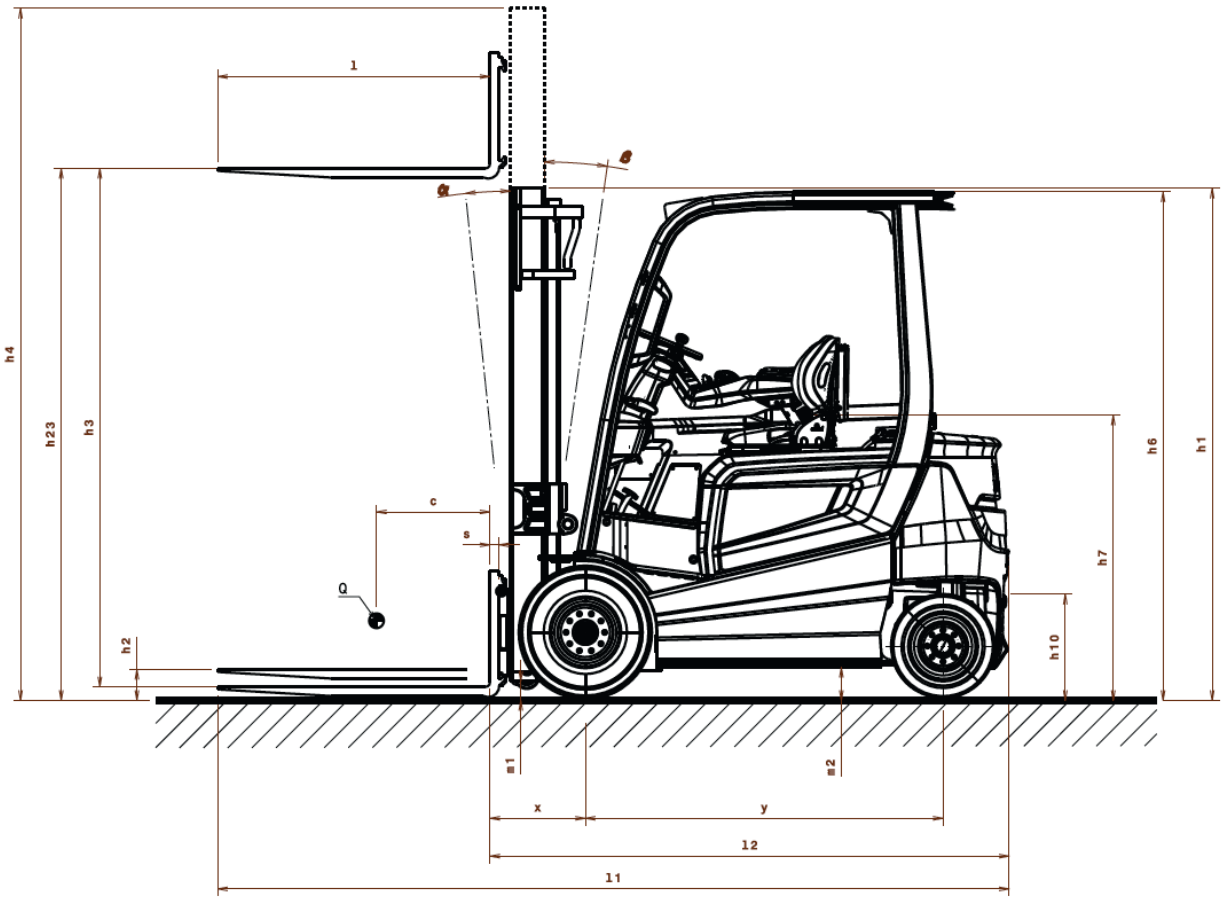

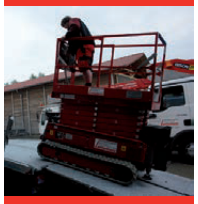

Tel +49 (0) 7541 75977 - Fax +49 (0) 7541 34938 - www.alfn.de - info@alfn.de